AGENCEMENT
PICHON

CATALOGUE 2022
MEUBLES DE MERCERIE

AGENCEMENT PICHON - 18 RUE DU NORD 28300 SAINT AUBIN DES BOIS - 02 37 32 98 83 - contact@agencement-pichon.fr

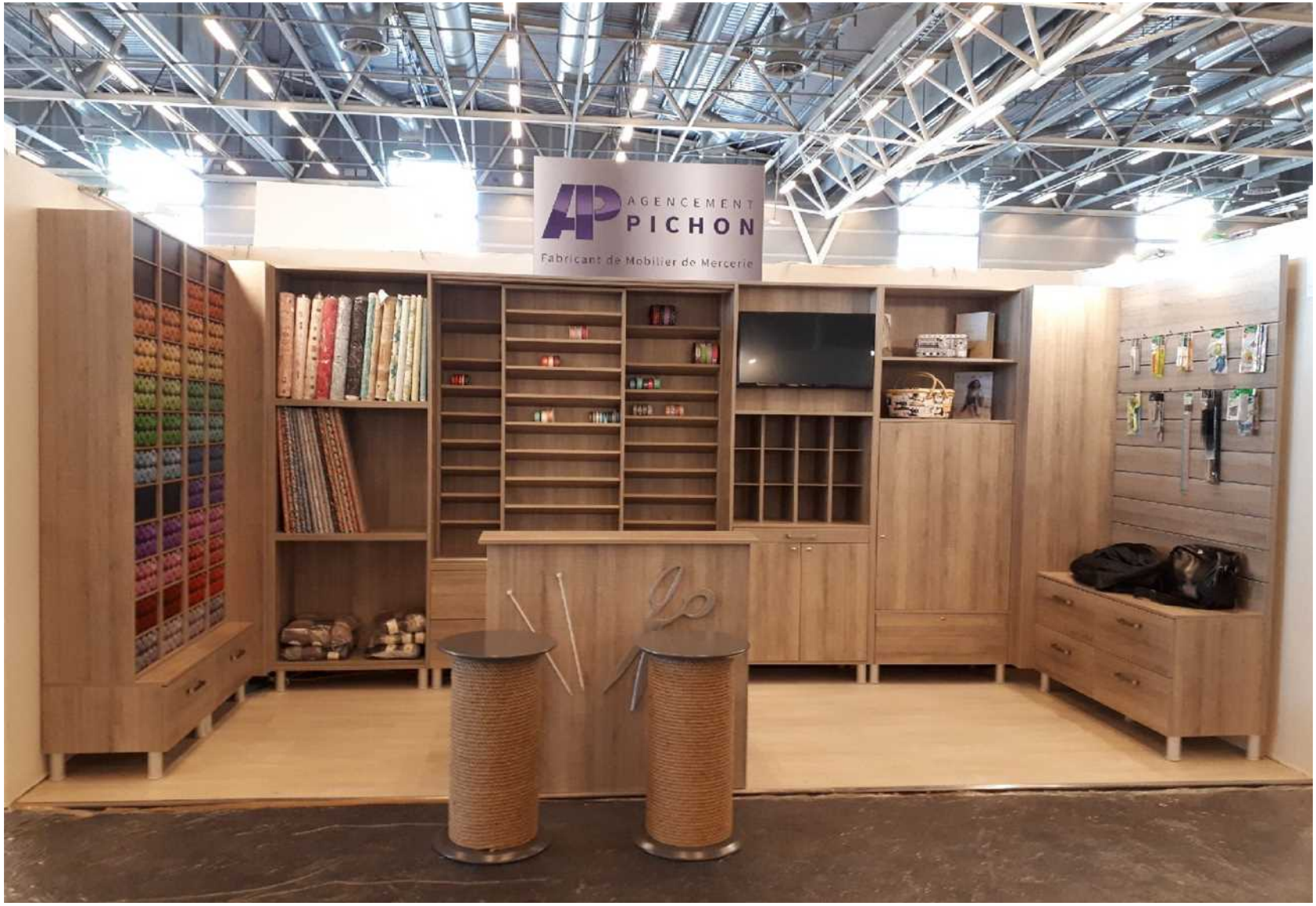

AGENCEMENT PICHON - 18 RUE DU NORD 28300 SAINT AUBIN DES BOIS - 02 37 32 98 83 - contact@agencement-pichon.fr

Nous sommes un atelier de menuiserie à taille humaine qui, comme vous , privilégie la relation client et s'adapte à leurs besoins.
Nous avons décliné une gamme de meubles "types" adaptés à la mercerie. La personnalisation est en fonction de la finition choisie dans la gamme EGGER qui comprend plus de 100 décors : unis, bois ou pierre.

Deux formules vous sont proposées :
- Choix et commande des modules standards prémontés, livraison par transporteur puis mise en place par vos soins.
- Choix et commande des modules standards, livraison et montage par notre équipe.

Par ailleurs, nous pouvons répondre à toutes demandes de mobiliers spécifiques et réaliser l'agencement complet de votre magasin.
Nous intervenons sur toute la France

Nous sommes disponibles pour répondre à vos questions et demande de devis du lundi au vendredi de 8h à 17h

AGENCEMENT PICHON
18 RUE DU NORD
28300 SAINT AUBIN DES BOIS
02 37 32 98 83
contact@agencement-pichon.fr
www.agencement-pichon.fr

Bien à vous,
Arnaud MERY, dirigeant

SOMMAIRE

1 - ARTICLES DE MERCERIE
Meubles vitrine 5
Panneau mural avec et sans rangement 6
Meuble pour fermetures éclair 8
Ilot à tiroirs 9
Ilots de présentation 10

2 - MEUBLES BOUTONS
avec et sans tirette 11

3 - CAISSE
simple ou avec retour 12

4 - TABLE DE COURS 15

5 - PRESENTOIR FILS 16

6 - MEUBLES A LAINE 17

7 -MEUBLES POUR LIVRES ET REVUES 18

8 - MEUBLES A MOLLETONS 20

9 - MEUBLES A PERLES 21

10 - MEUBLES POUR RUBANS, GALONS ET BIAIS
simple et double 22

11 - MEUBLES POUR TISSUS
Meuble avec 2 niveaux simple ou double 23
Meuble avec 3 niveaux simple ou double 24
Meuble carrés tissus 25
Table de coupe avec ou sans rangements 26

AGENCEMENT PICHON - 18 RUE DU NORD 28300 SAINT AUBIN DES BOIS - 02 37 32 98 83 - contact@agencement-pichon.fr

1-ARTICLE DE MERCERIE

Meuble présentoir vitrine
avec aménagement avant REF MPVA20
sans aménagement REF MPV20

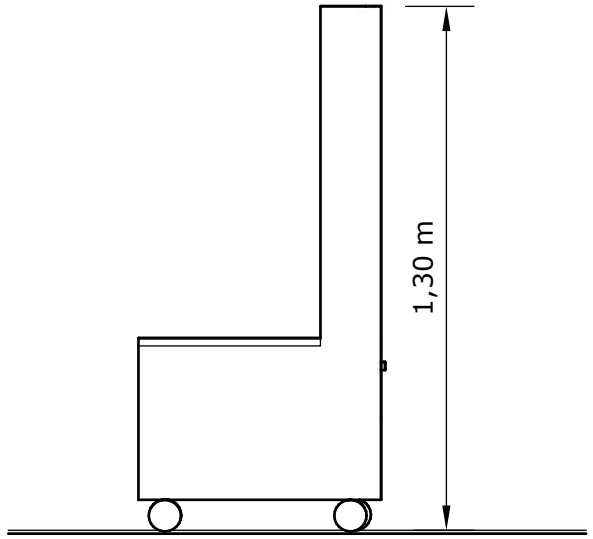

VUE DE PROFIL

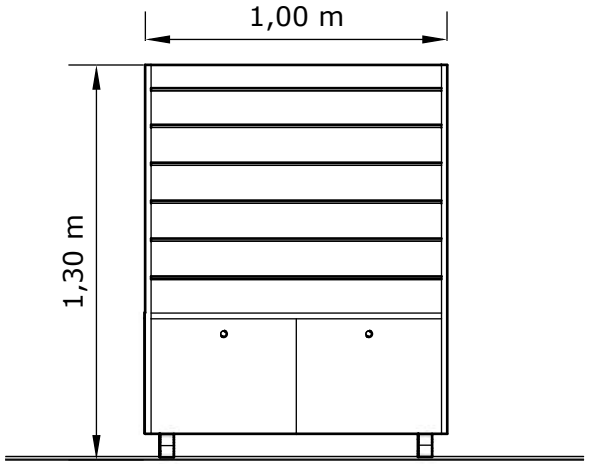

avec panneau rainuré

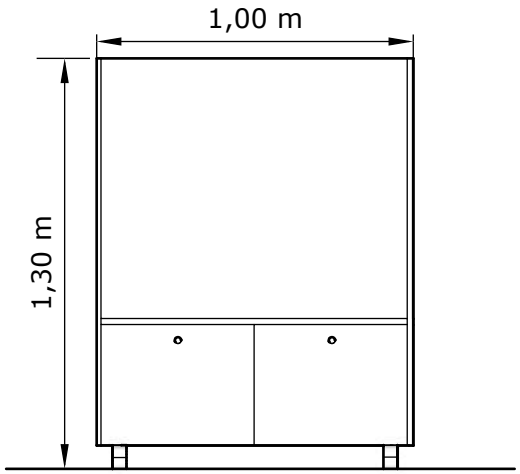

sans panneau rainuré

AGENCEMENT PICHON - 18 RUE DU NORD 28300 SAINT AUBIN DES BOIS - 02 37 32 98 83 - contact@agencement-pichon.fr

1-ARTICLE DE MERCERIE

Panneau mural sans rangement REF PMA20

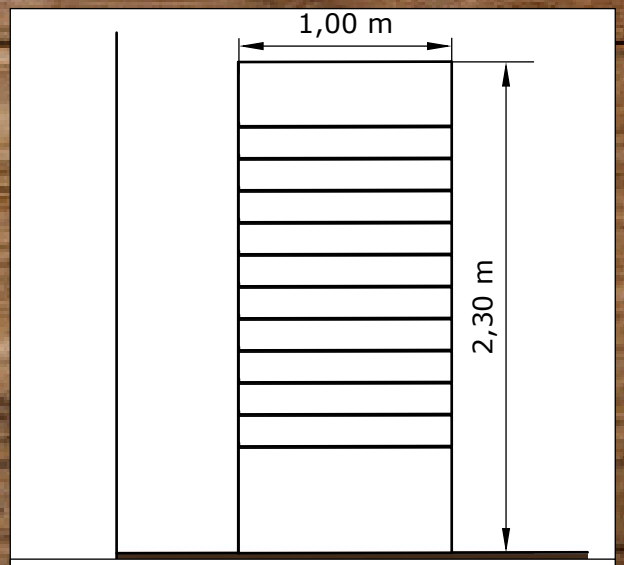

VUE DE FACE

AGENCEMENT PICHON - 18 RUE DU NORD 28300 SAINT AUBIN DES BOIS - 02 37 32 98 83 - contact@agencement-pichon.fr

1-ARTICLE DE MERCERIE

Panneau mural avec rangements
REF PMAR20

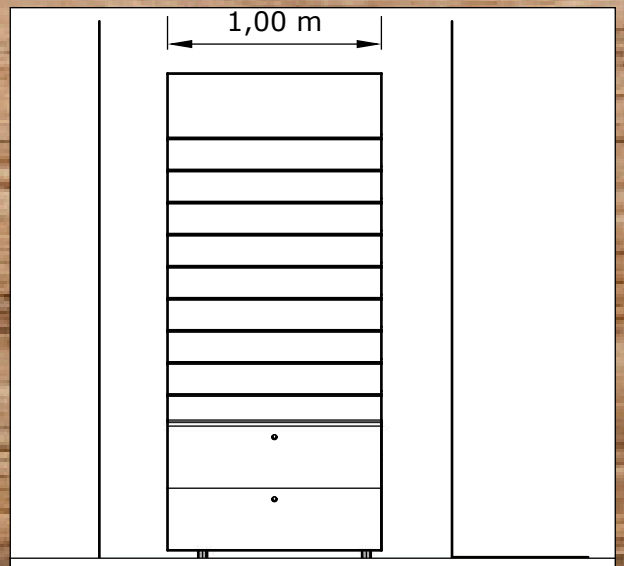

VUE DE FACE

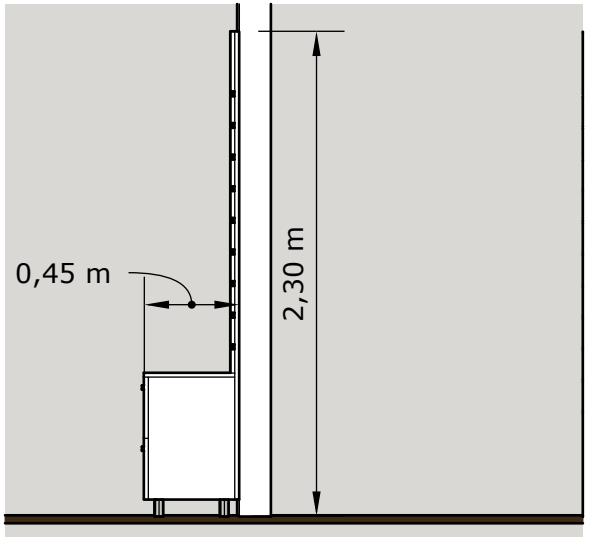

VUE DE PROFIL

AGENCEMENT PICHON - 18 RUE DU NORD 28300 SAINT AUBIN DES BOIS - 02 37 32 98 83 - contact@agencement-pichon.fr

1-ARTICLE DE MERCERIE

Meuble fermeture éclair REF MFE20

* la largeur du meuble dépend de votre cadre métallique

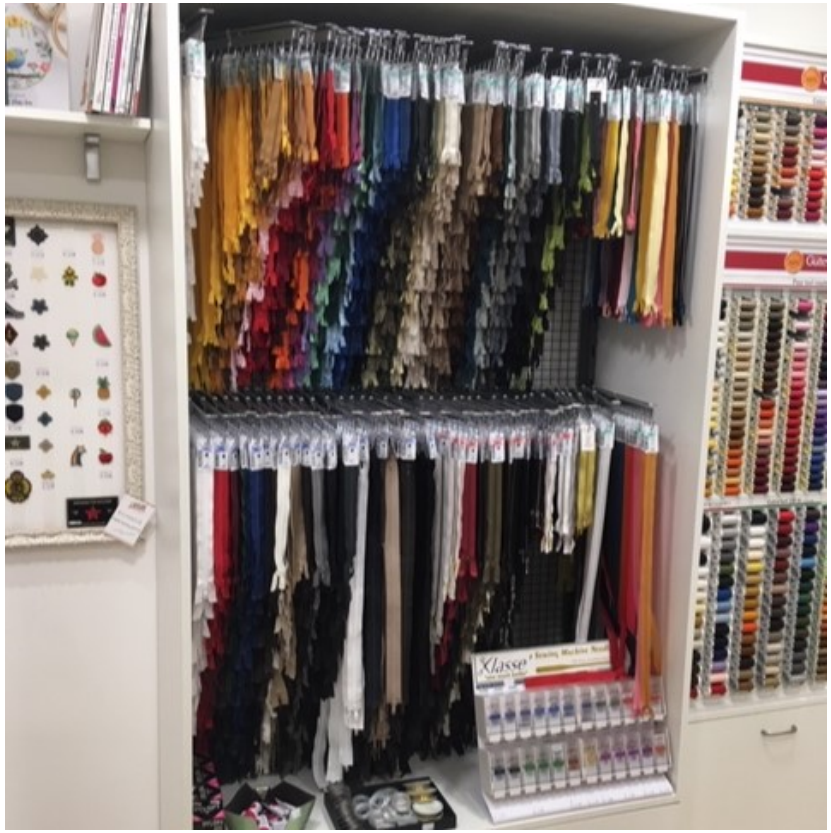

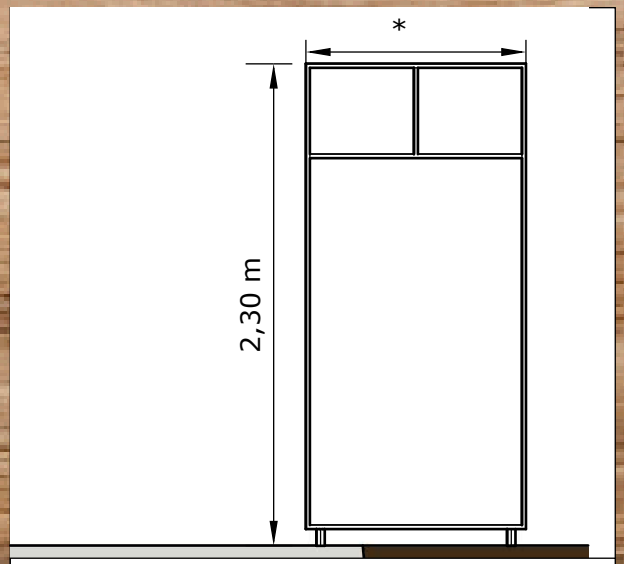

VUE DE FACE

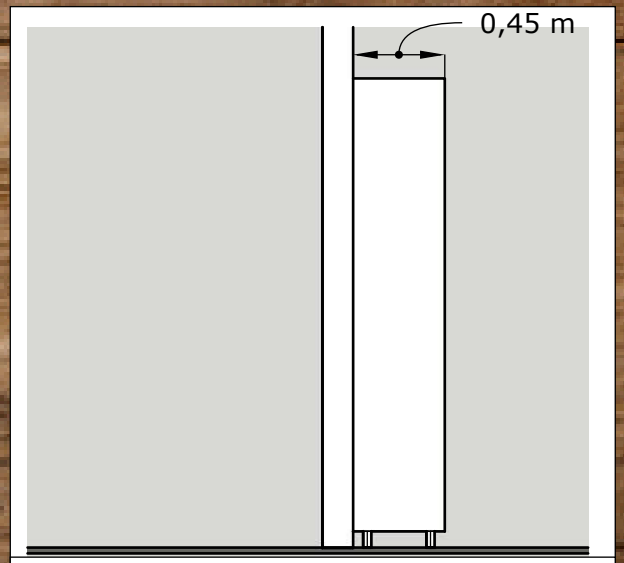

VUE DE PROFIL

AGENCEMENT PICHON - 18 RUE DU NORD 28300 SAINT AUBIN DES BOIS - 02 37 32 98 83 - contact@agencement-pichon.fr

1-ARTICLE DE MERCERIE

Ilot à tiroirs REF IT20

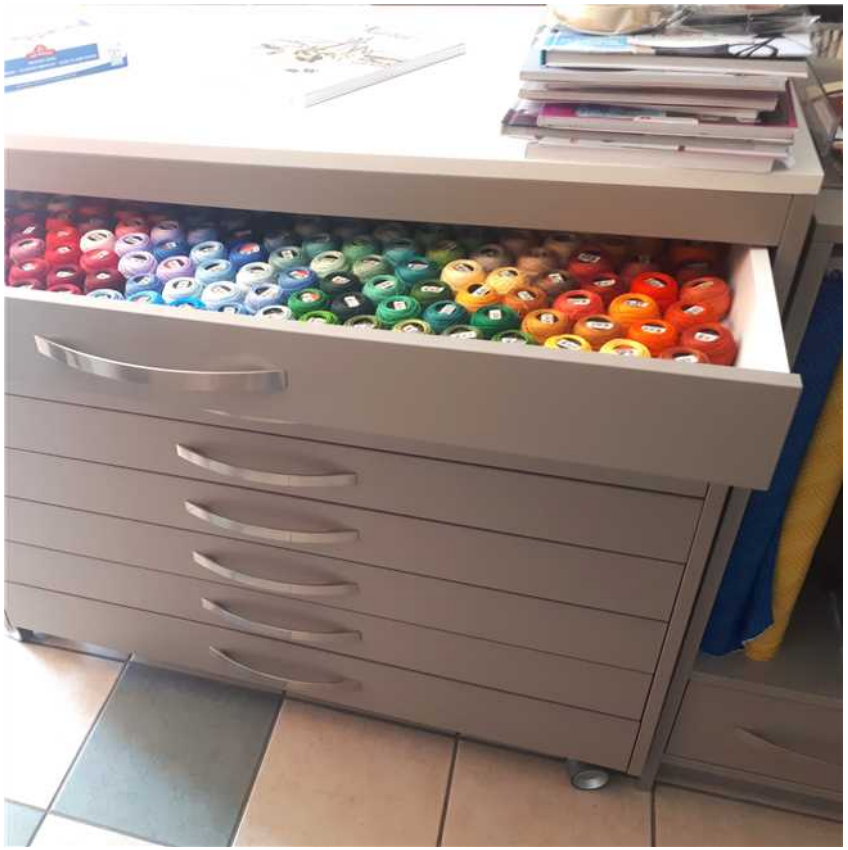

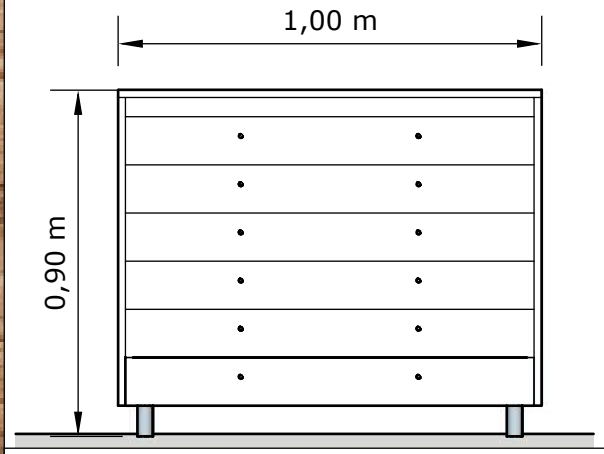

VUE DE FACE

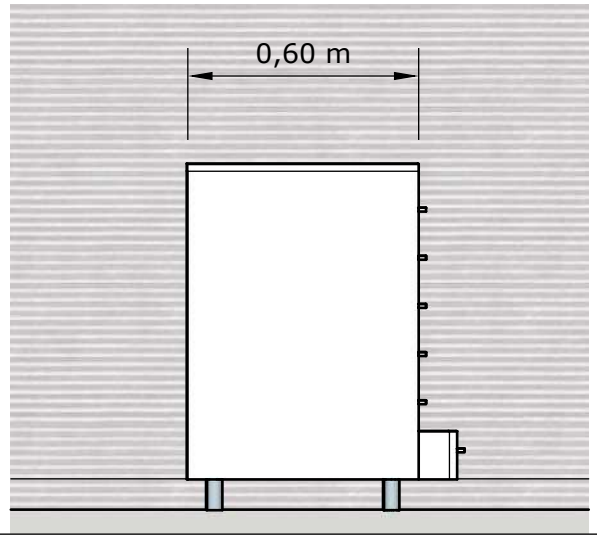

VUE DE PROFIL

AGENCEMENT PICHON - 18 RUE DU NORD 28300 SAINT AUBIN DES BOIS - 02 37 32 98 83 - contact@agencement-pichon.fr

1-ARTICLE DE MERCERIE

Ilot de présentation REF IP20

largeur 0,90 m

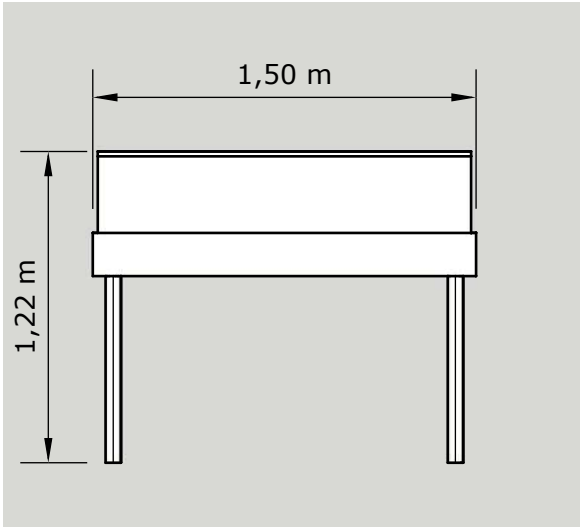

ILOT PRESENTOIR

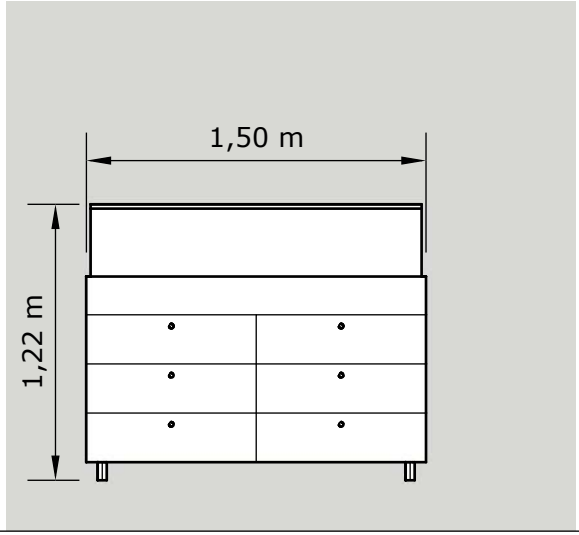

ILOT PRESENTOIR AVEC TIROIRS

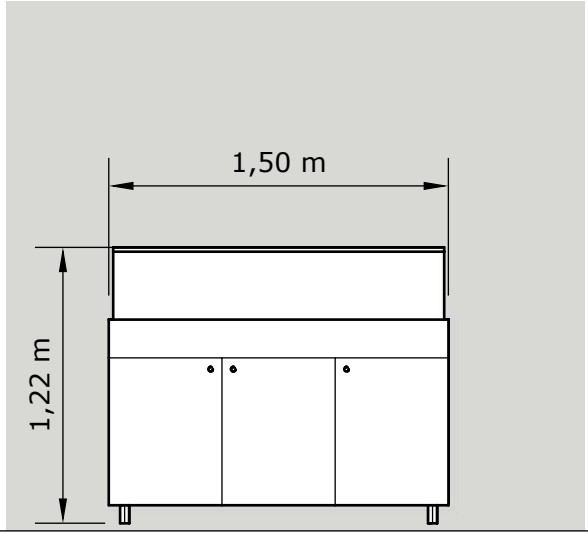

ILOT PRESENTOIR AVEC PORTES

AGENCEMENT PICHON - 18 RUE DU NORD 28300 SAINT AUBIN DES BOIS - 02 37 32 98 83 - contact@agencement-pichon.fr

2- MEUBLE BOUTONS

Meuble boutons avec tirette REF MBT20
(existe avec ou sans porte)

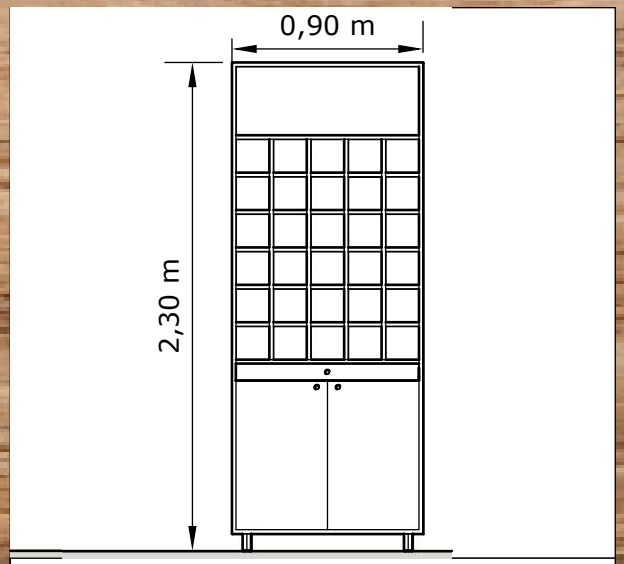

VUE DE FACE

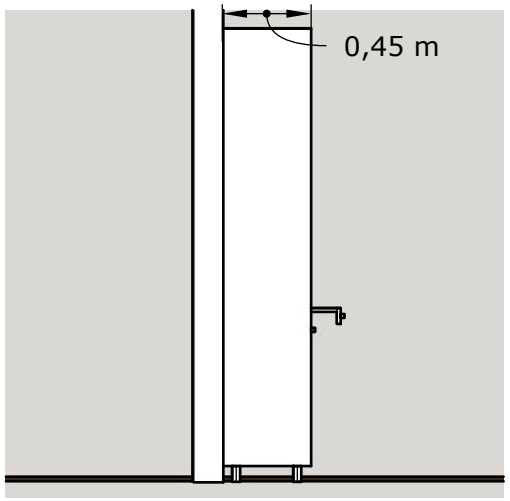

VUE DE PROFIL

AGENCEMENT PICHON - 18 RUE DU NORD 28300 SAINT AUBIN DES BOIS - 02 37 32 98 83 - contact@agencement-pichon.fr

3 - MEUBLE CAISSE

Meuble caisse simple REF MC20

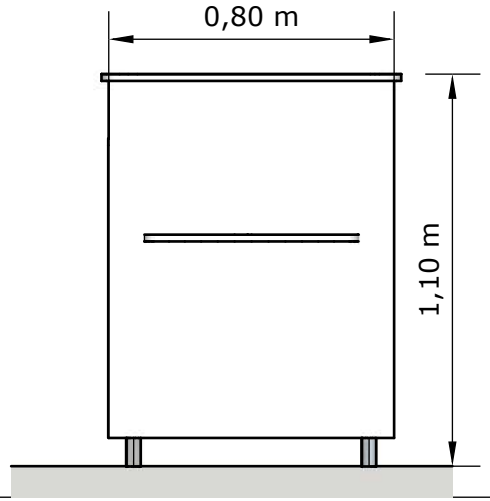

VUE DE FACE

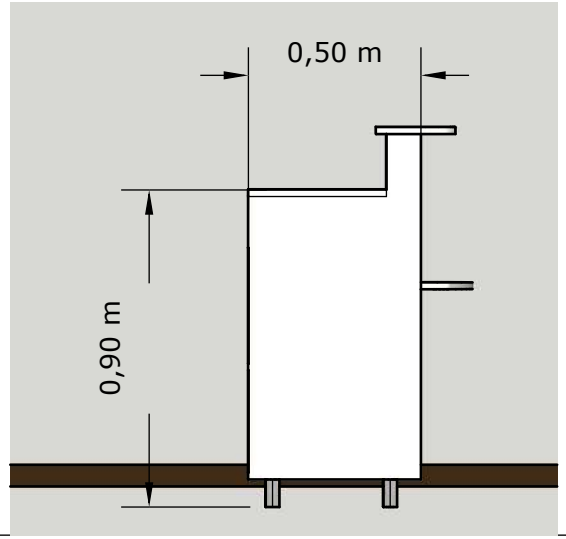

VUE DE PROFIL

AGENCEMENT PICHON - 18 RUE DU NORD 28300 SAINT AUBIN DES BOIS - 02 37 32 98 83 - contact@agencement-pichon.fr

3 - MEUBLE CAISSE

Meuble caisse avec retour REF MCAR20

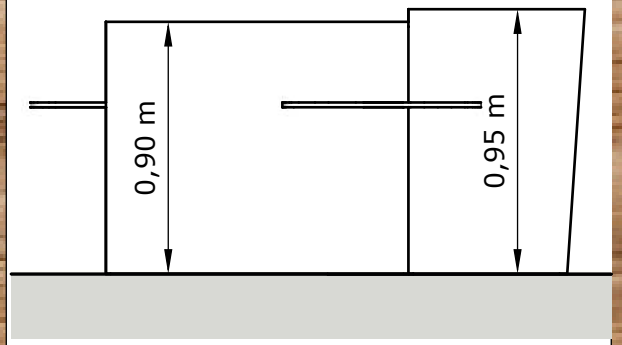

VUE DE FACE

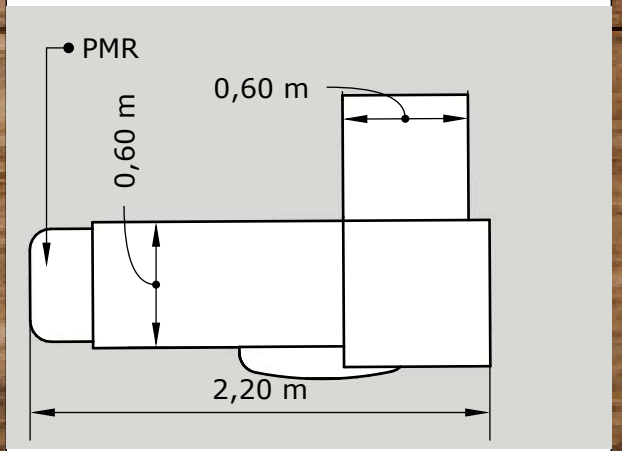

VUE DE DESSUS

AGENCEMENT PICHON - 18 RUE DU NORD 28300 SAINT AUBIN DES BOIS - 02 37 32 98 83 - contact@agencement-pichon.fr

3 - MEUBLE CAISSE

Meuble caisse avec retour REF MCARV20

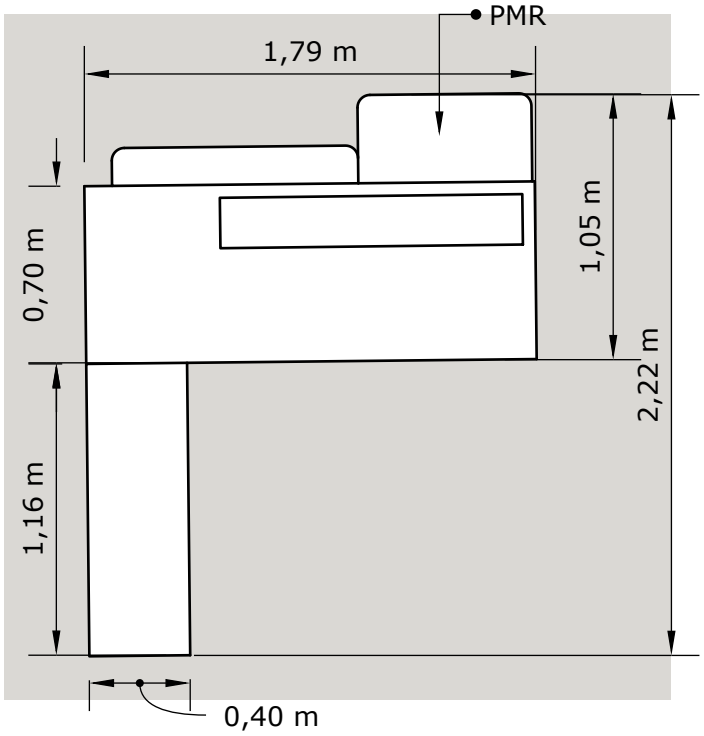

VUE DE DESSUS

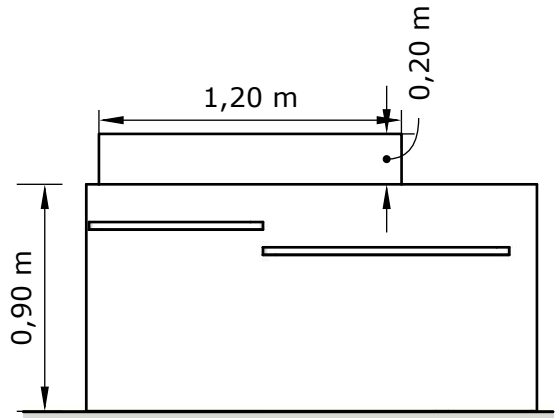

VUE DE FACE

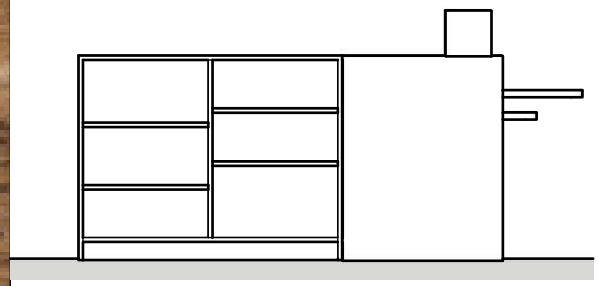

VUE DE PROFIL

AGENCEMENT PICHON - 18 RUE DU NORD 28300 SAINT AUBIN DES BOIS - 02 37 32 98 83 - contact@agencement-pichon.fr

4 - TABLE DE COURS

Table pour cours REF TC20

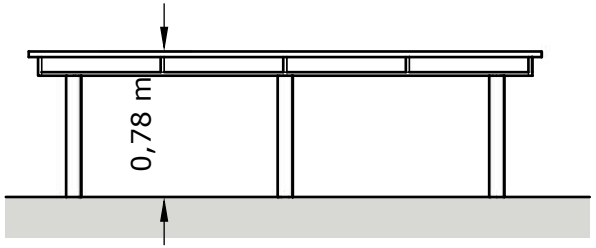

VUE DE FACE

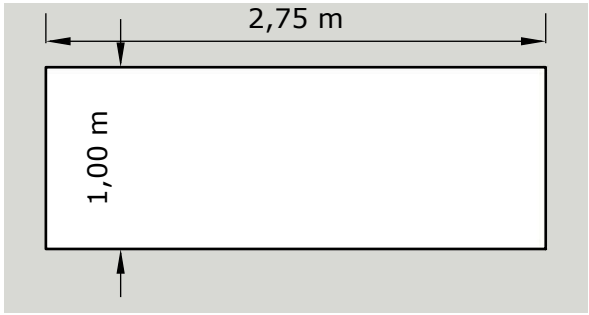

VUE DE DESSUS

AGENCEMENT PICHON - 18 RUE DU NORD 28300 SAINT AUBIN DES BOIS - 02 37 32 98 83 - contact@agencement-pichon.fr

5 - MEUBLE FILS

Meuble présentoir fils REF MF20

* la largeur du meuble dépend de votre présentoir

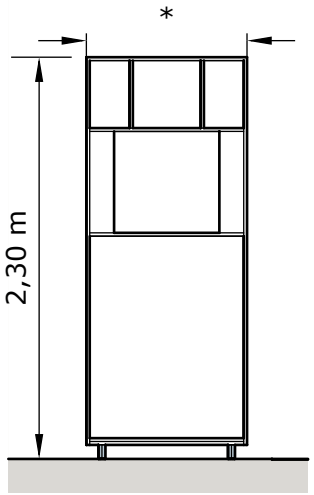

VUE DE FACE

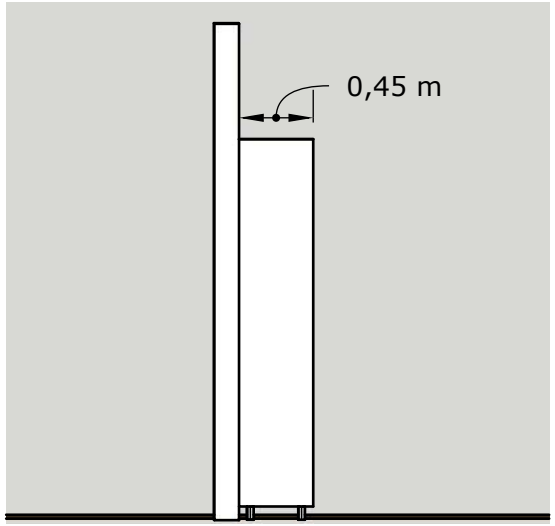

VUE DE PROFIL

AGENCEMENT PICHON - 18 RUE DU NORD 28300 SAINT AUBIN DES BOIS - 02 37 32 98 83 - contact@agencement-pichon.fr

6 - MEUBLE A LAINES

Meuble à laines REF MLS20

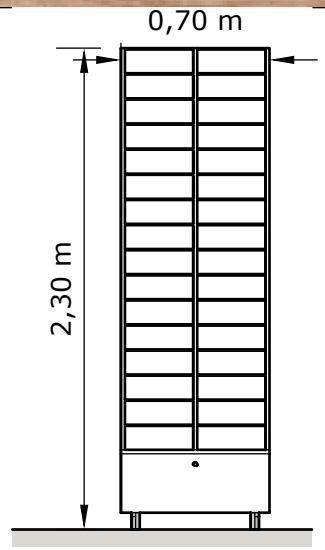

VUE DE FACE

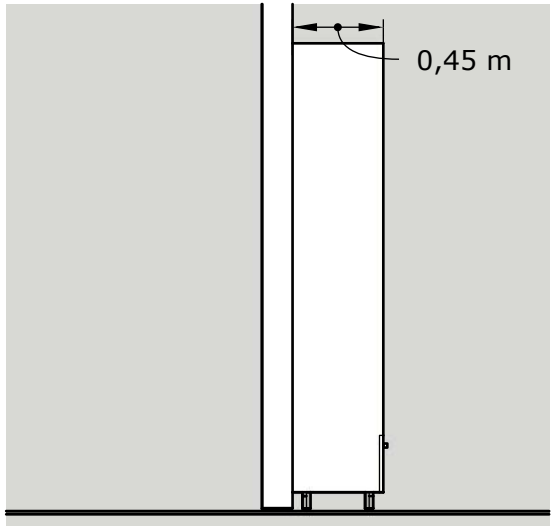

VUE DE PROFIL

AGENCEMENT PICHON - 18 RUE DU NORD 28300 SAINT AUBIN DES BOIS - 02 37 32 98 83 - contact@agencement-pichon.fr

7 - MEUBLE LIVRES ET REVUES

Meuble pour livres REF ML20

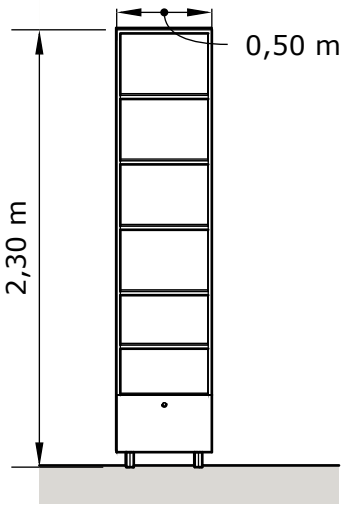

VUE DE FACE

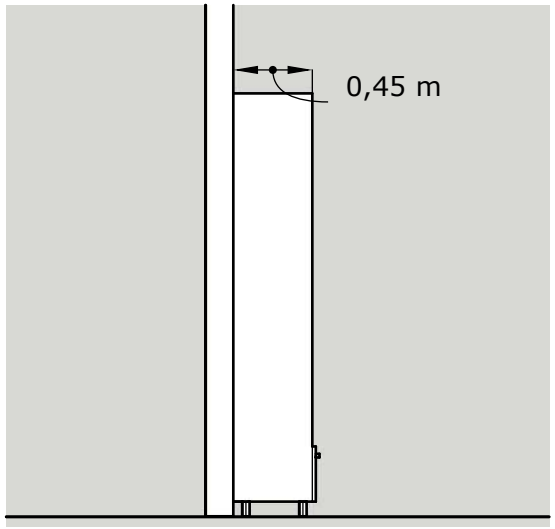

VUE DE PROFIL

AGENCEMENT PICHON - 18 RUE DU NORD 28300 SAINT AUBIN DES BOIS - 02 37 32 98 83 - contact@agencement-pichon.fr

7 - MEUBLE LIVRES ET REVUES

Meuble pour revues REF MR20

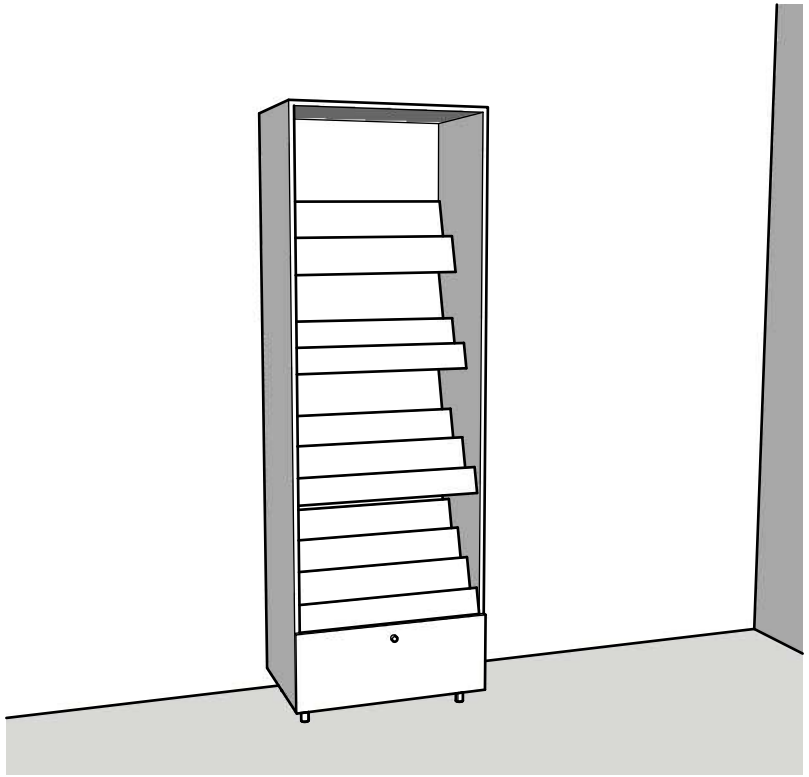

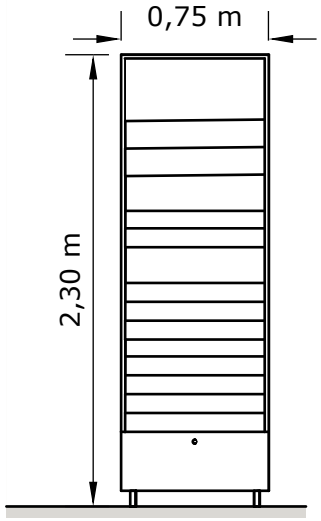

VUE DE FACE

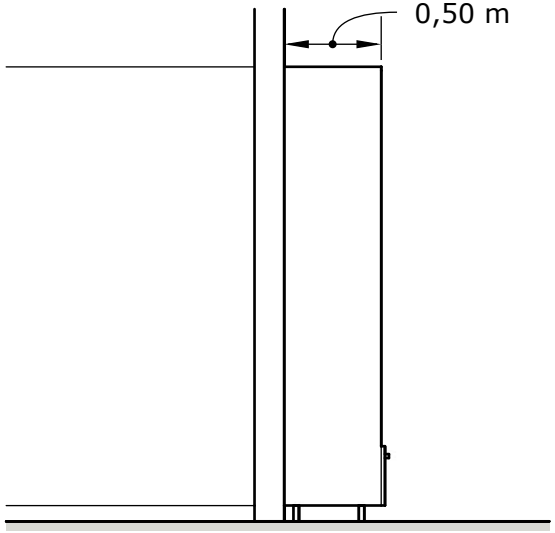

VUE DE PROFIL

AGENCEMENT PICHON - 18 RUE DU NORD 28300 SAINT AUBIN DES BOIS - 02 37 32 98 83 - contact@agencement-pichon.fr

8 - MEUBLE POUR MOLLETONS

Meuble molletons REF MN20

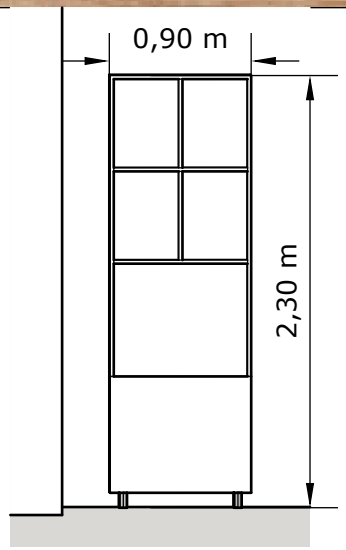

VUE DE FACE

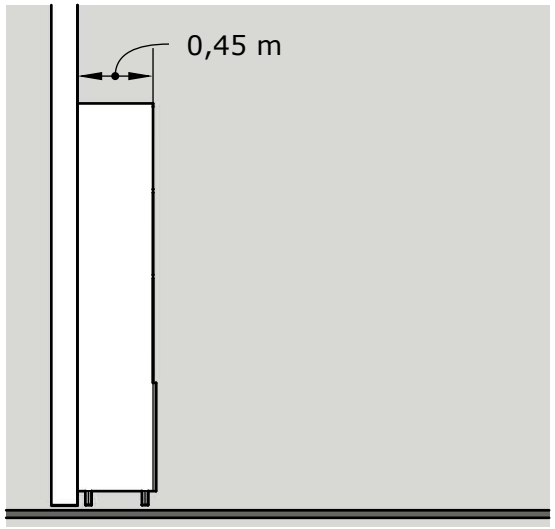

VUE DE PROFIL

AGENCEMENT PICHON - 18 RUE DU NORD 28300 SAINT AUBIN DES BOIS - 02 37 32 98 83 - contact@agencement-pichon.fr

9 - MEUBLE PERLES

Meuble à perles îlot
REF MPI20

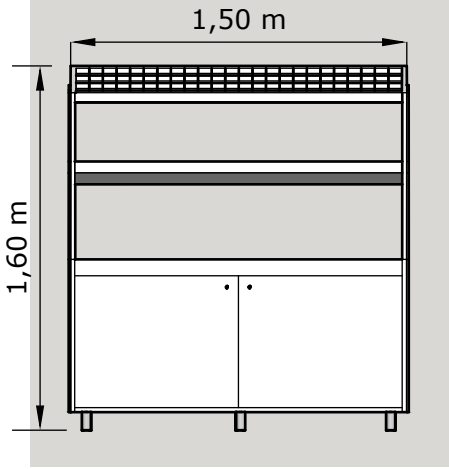

ILOT A PORTES

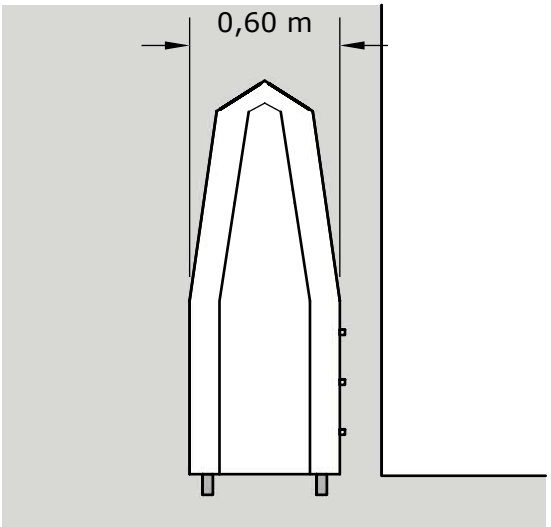

VUE DE PROFIL

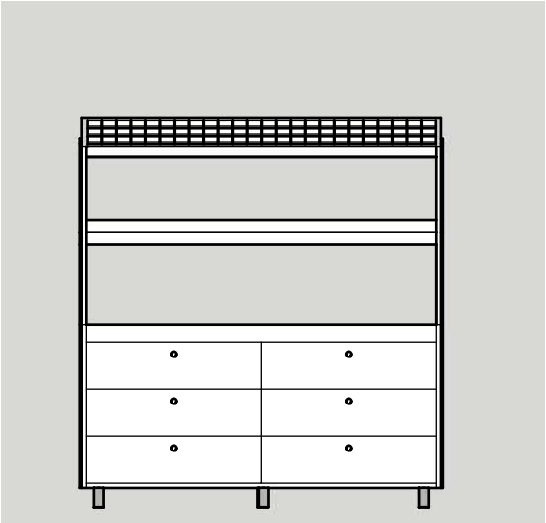

ILOT A TIROIRS

AGENCEMENT PICHON - 18 RUE DU NORD 28300 SAINT AUBIN DES BOIS - 02 37 32 98 83 - contact@agencement-pichon.fr

10 - MEUBLE A RUBANS, GALONS ET BIAIS

Meuble à rubans, galons et biais simple REF MRS20
Meuble à rubans, galons et biais avec
casier coulissant REF MRC20

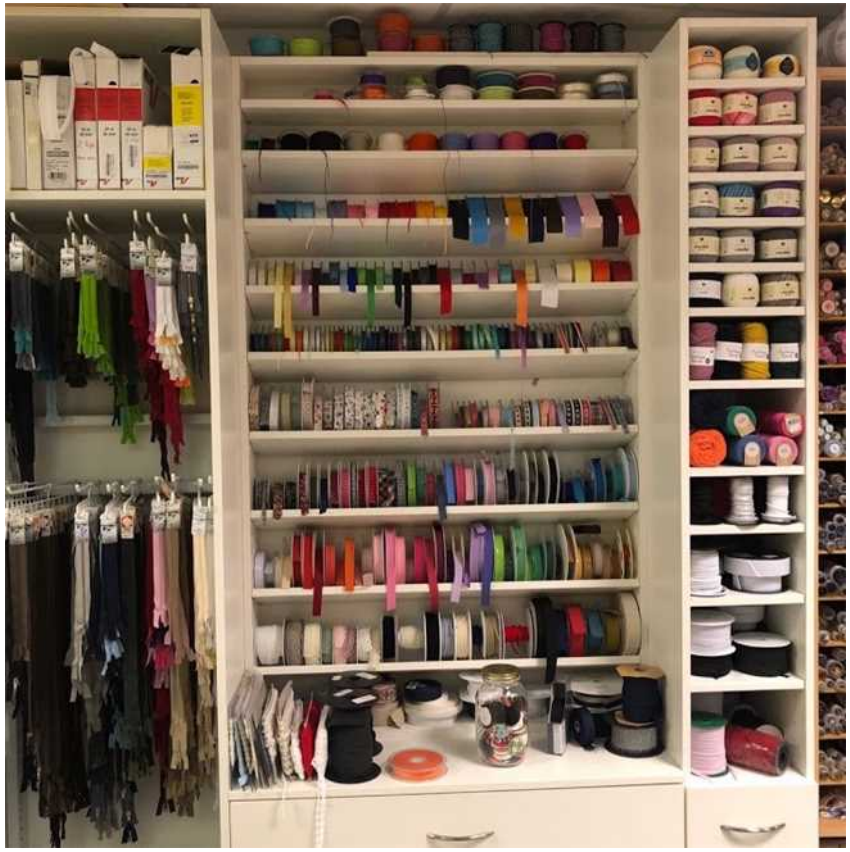

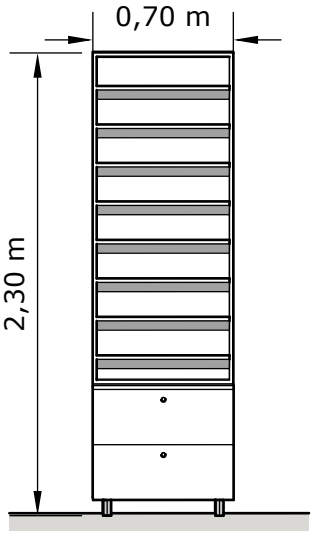

MEUBLE SIMPLE

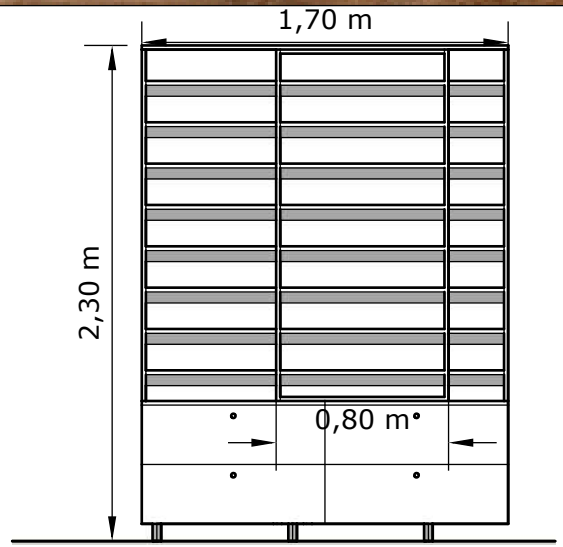

MEUBLE COMPLET

AGENCEMENT PICHON - 18 RUE DU NORD 28300 SAINT AUBIN DES BOIS - 02 37 32 98 83 - contact@agencement-pichon.fr

11-MEUBLE TISSUS

Meuble tissus 2 hauteurs simple REF MT2HS20
Meuble tissus 2 hauteurs avec
casier coulissant REF MT2HC20

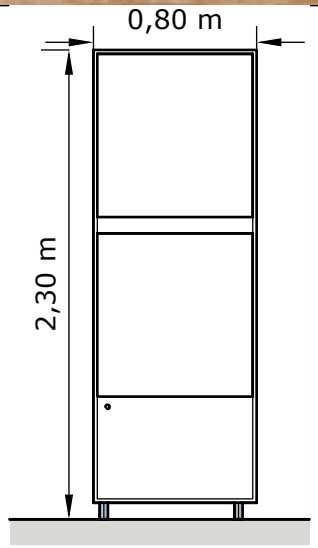

MEUBLE SIMPLE

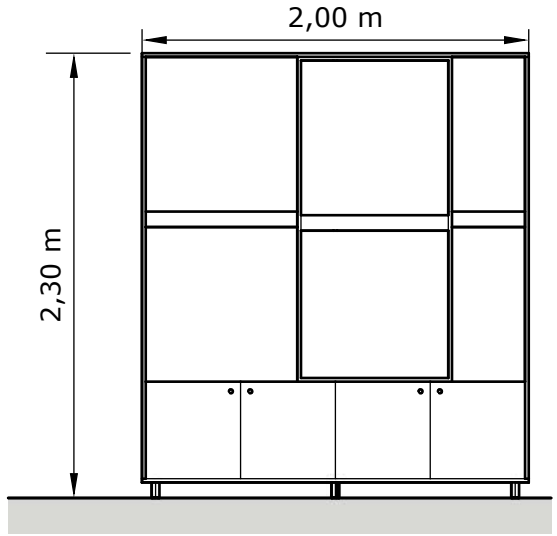

MEUBLE COMPLET

AGENCEMENT PICHON - 18 RUE DU NORD 28300 SAINT AUBIN DES BOIS - 02 37 32 98 83 - contact@agencement-pichon.fr

11-MEUBLE TISSUS

Meuble tissus 3 hauteurs simple REF MT3HS20
Meuble tissus 3 hauteurs avec casier coulissant
REF MT3HC20
* dimensions suivant vos plaques de tissus

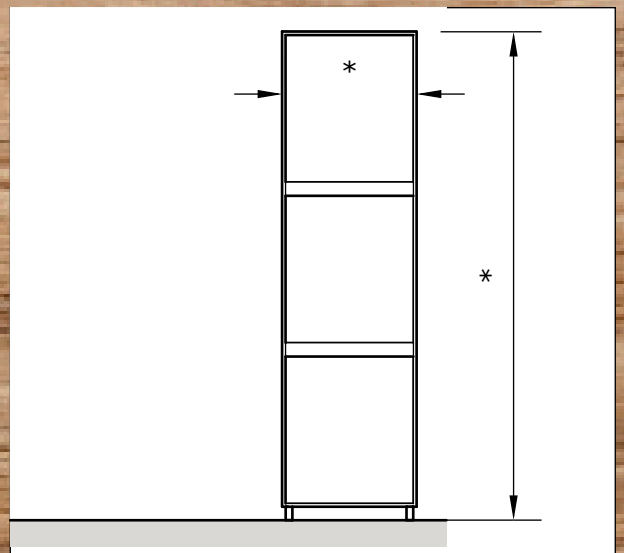

MEUBLE SIMPLE

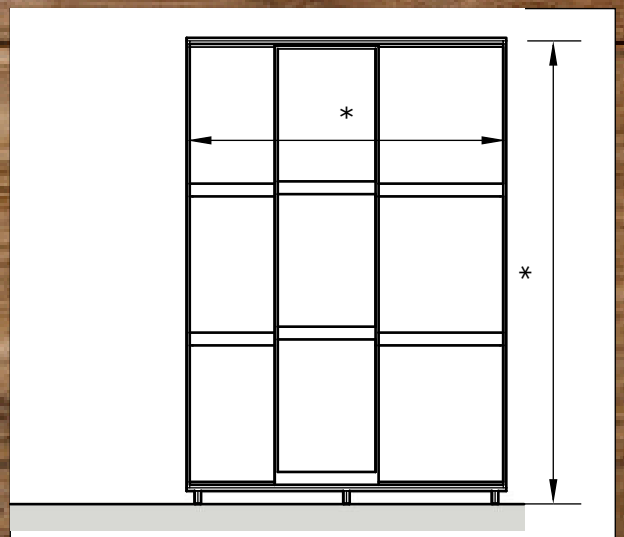

MEUBLE COMPLET

AGENCEMENT PICHON - 18 RUE DU NORD 28300 SAINT AUBIN DES BOIS - 02 37 32 98 83 - contact@agencement-pichon.fr

11-MEUBLE TISSUS

Meuble carrés tissus
REF MCT20

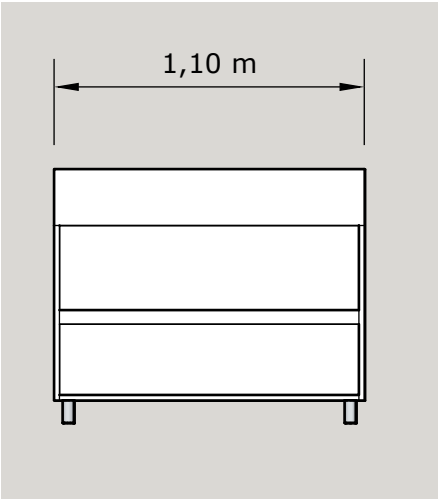

VUE DE FACE

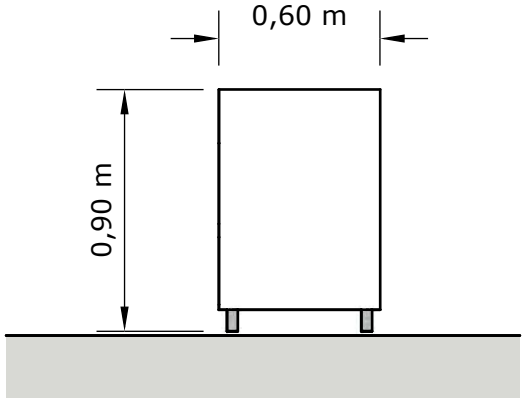

VUE DE PROFIL

AGENCEMENT PICHON - 18 RUE DU NORD 28300 SAINT AUBIN DES BOIS - 02 37 32 98 83 - contact@agencement-pichon.fr

11-MEUBLE TISSUS

Table de coupe
REF TD20

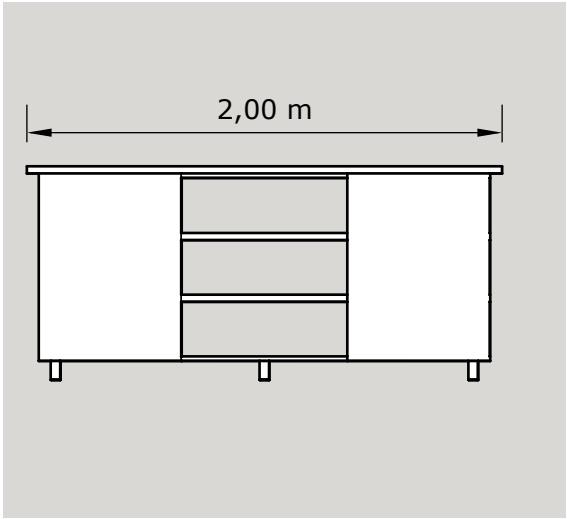

VUE DE FACE

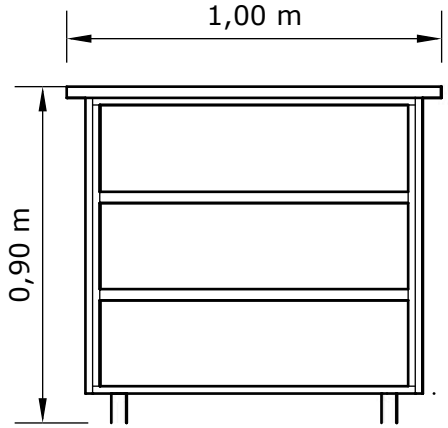

VUE DE PROFIL

AGENCEMENT PICHON - 18 RUE DU NORD 28300 SAINT AUBIN DES BOIS - 02 37 32 98 83 - contact@agencement-pichon.fr

11-MEUBLE TISSUS

Table de coupe avec rangements
REF TDR20

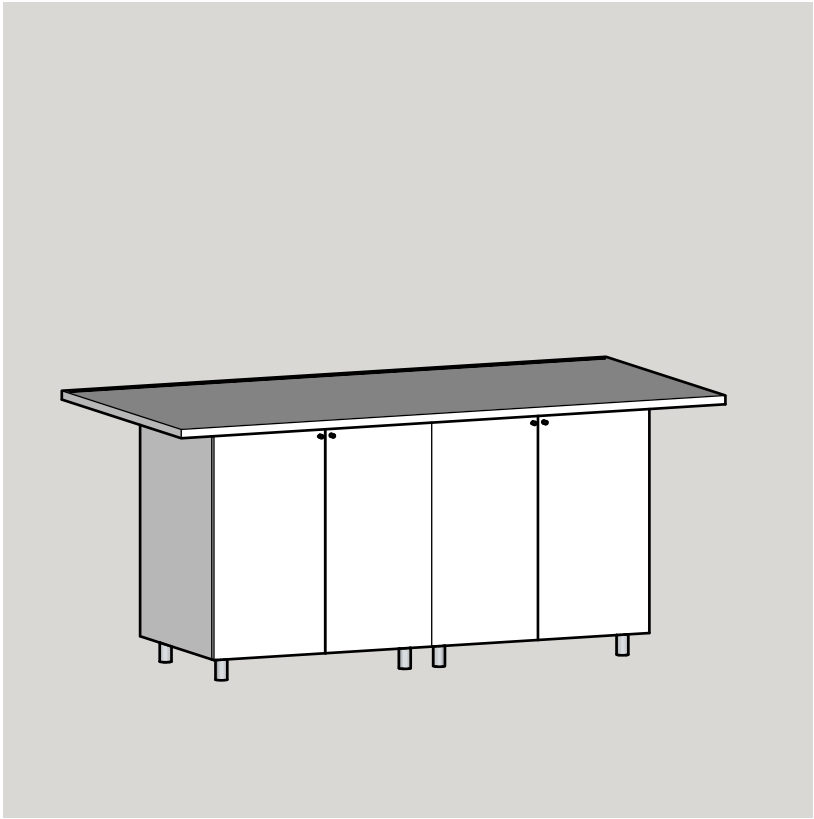

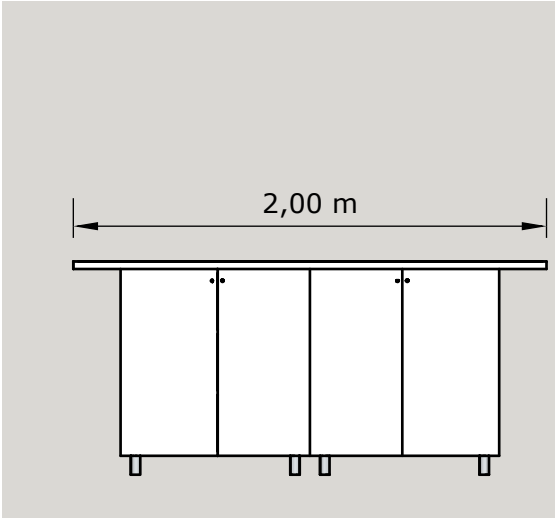

VUE DE FACE

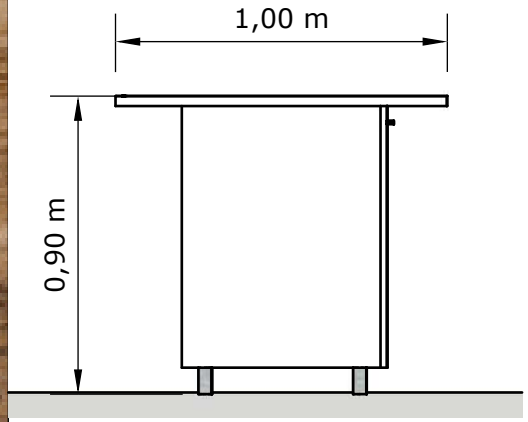

VUE DE PROFIL

AGENCEMENT PICHON - 18 RUE DU NORD 28300 SAINT AUBIN DES BOIS - 02 37 32 98 83 - contact@agencement-pichon.fr

11-MEUBLE TISSUS

Table de coupes sans stockage
REF TDSS20

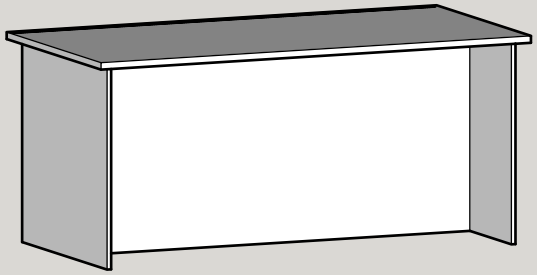

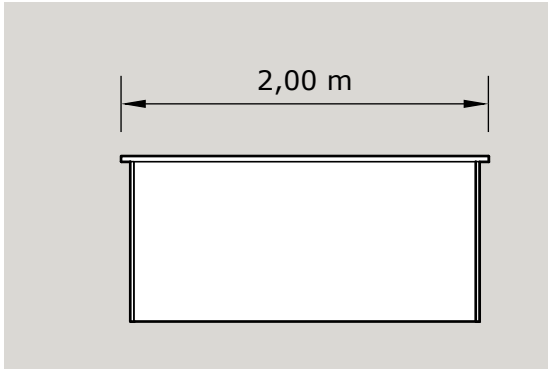

VUE DE FACE

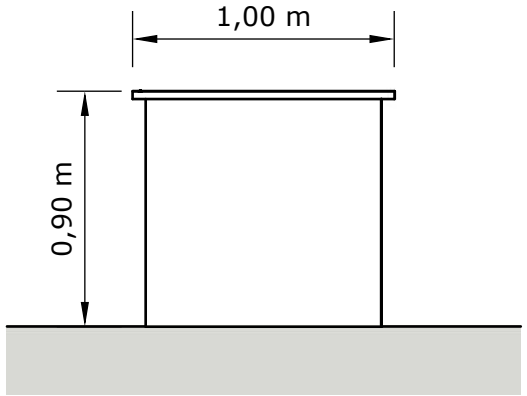

VUE DE PROFIL

AGENCEMENT PICHON - 18 RUE DU NORD 28300 SAINT AUBIN DES BOIS - 02 37 32 98 83 - contact@agencement-pichon.fr

11-MEUBLE TISSUS

Table de coupes avec stockage
REF TDAS20

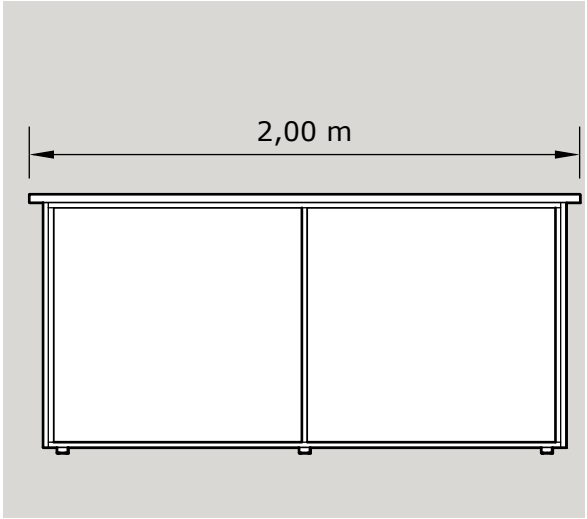

VUE DE FACE

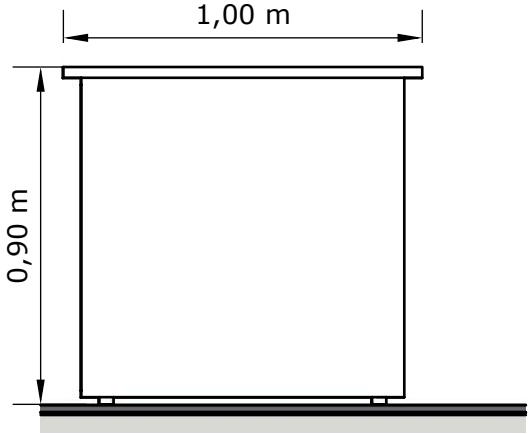

VUE DE PROFIL

AGENCEMENT PICHON - 18 RUE DU NORD 28300 SAINT AUBIN DES BOIS - 02 37 32 98 83 - contact@agencement-pichon.fr

Vos meubles sont dessinés
et fabriqués dans notre atelier
en Eure et Loir
et livrés et/ou installés
chez vous par notre équipe

AGENCEMENT PICHON - 18 RUE DU NORD 28300 SAINT AUBIN DES BOIS - 02 37 32 98 83 - contact@agencement-pichon.fr

Nous répondons également à toutes demandes de mobilier spécifique et pouvons réaliser l'agencement complet de votre magasin.

Nous intervenons sur toute la France

Nos devis sont gratuits

Contactez nous pour pus de renseignements
02 37 32 98 83
contact@agencement-pichon.fr

EXEMPLE DE MEUBLE SUR MESURE REALISE

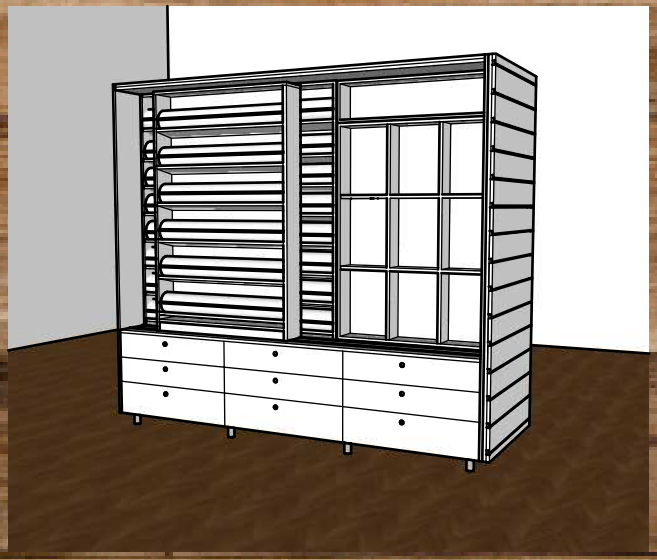

EXEMPLE DE PLAN D'IMPLANTATION

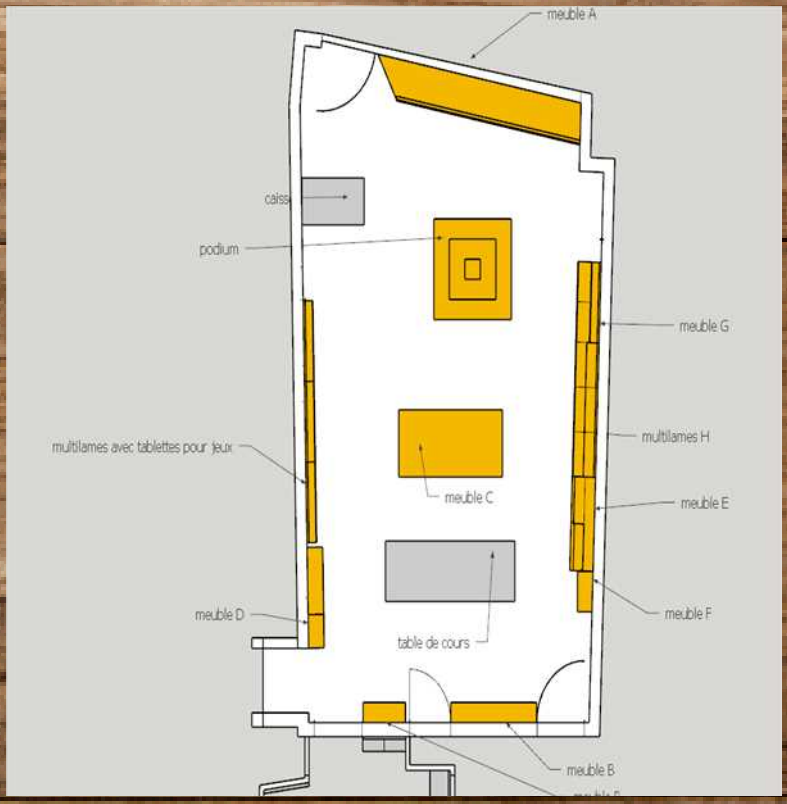

AGENCEMENT PICHON - 18 RUE DU NORD 28300 SAINT AUBIN DES BOIS - 02 37 32 98 83 - contact@agencement-pichon.fr